ROHRSCHELLE

ROHRSCHELLE TYP A:

Die Rohrschellen und Abstandhalter sind aus schwarzem Hochleistungs-Polypropylen (PP) hergestellt, das ausgezeichnete Witterungsbeständigkeit gegen Zersetzung durch ultraviolette Strahlung bietet. Daher ist ihre Verwendung an exponierten Systemen ohne zusätzlichen Schutz zulässig. Tube Clips widerstehen Temperaturen unter Null und hohen Temperaturen, da sie nicht in direktem Kontakt mit Wasser stehen. Als angegebene Werte kann der Bereich von -15 °C bis 60 °C angewendet werden. Jede Verwendung ausserhalb der Grenzwerte kann die Lebensdauer von Fittings verringern.

TECHNISCHE MERKMALE:

- Korrosionsbeständig
- Integrierte Distanzplatte
- schnelle Montage
- Lange Lebensdauer
- Metrische und Zöllige Abmessungen einsetzbar

Art.-Nr.	Dimension	A	B	C	D	E	F	G	H	VPE
0110950	16 mm	16	30	15	16	34	-	10	5,5	1000/10
0110951	20 mm	20	35	15	16	36	-	11	5,5	800/10
0110952	25 mm	25	41	15	16	40	-	11	5,5	600/10
0110953	32 mm	32	50	15	16	46	-	11	5,5	500/10

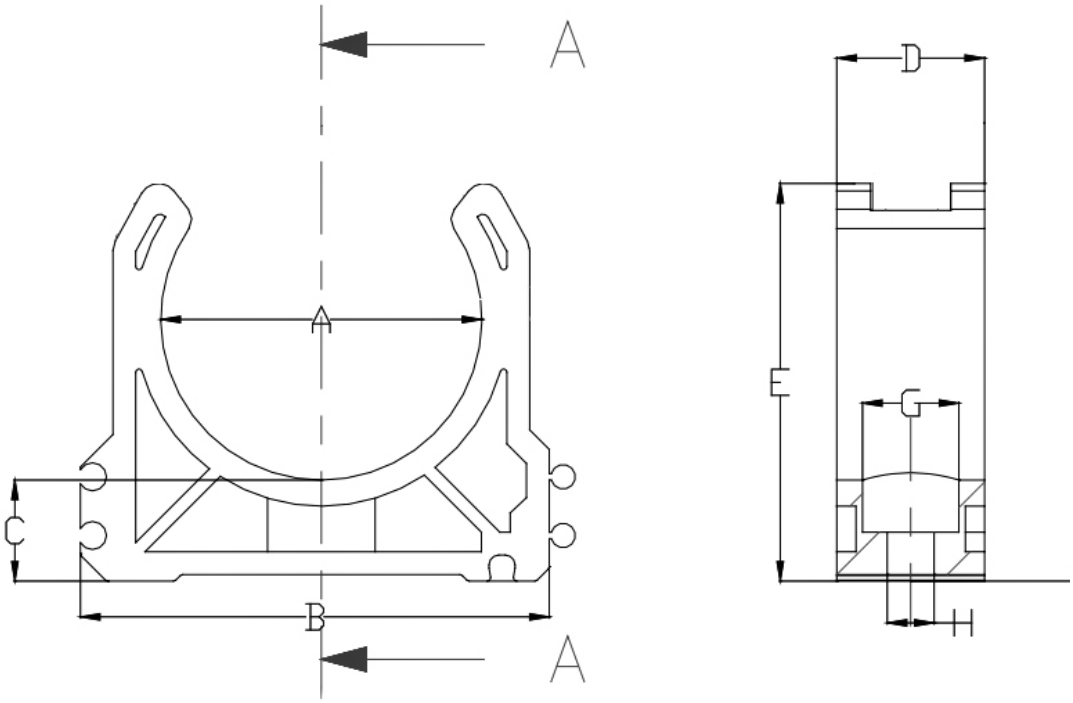

Die Angaben auf dieser Produktinformation entsprechen unseren neuesten Erkenntnissen und dienen der Beratung unserer Kunden.
Eine Verbindlichkeit kann daraus nicht hergeleitet werden. Wir übernehmen keine Haftung für Schäden aus unsachgemäßer Anwendung-

MAITEC Armaturen GmbH
Wirtschaftsparkstraße 3/4, 4482 Ennsdorf
Tel +43 (0) 7223 82 700, Fax +43 (0) 7223 82700-80
E-Mail info@maitec.at, www.maitec.at, www.maitec.ch

MAITEC Armaturen GmbH Deutschland
Grüntenstraße 4, 87789 Woringen
Tel. +49 (0) 8331 49843-0, Fax +49 (0) 8331 49843-15
E-Mail: info@maitec-armaturen.de, www.maitec-armaturen.de

www.maitec.com