SCHWIMMBADPUMPE

SCHWIMMBADPUMPE ESPA „SILEN I“

Die Schwimmbadpumpe ESPA „Silen I“ ist eine Einstufige Kreiselpumpe zur Umwälzung und Filtration von Wasser. Die Pumpe ist geeignet für Wasserumwälzung und -filtration in kleinen privaten Schwimmbecken. Die Kreiselpumpe ist mit einem langlebigen Gleitdichtring ausgestattet. Die Schwimmbadpumpe ist selbstansaugend bis zu 4 Meter. Die ESPA „Silen I“ bietet eine optimale Geräuschoptimierung sowie Effizienz.

EINSATZBEREICH:

Für kleine Private Schwimmbäder. Die Pumpe sollte so ausgelegt werden das der Pool mindestens 2 bis 3 Mal am Tag umgewälzt wird.

ELEKTRISCHE EIGENSCHAFTEN:

- Elektrische Isolierung: Klasse F
- Motortyp: Asynchron
- Schutzart: IPX5
- Service-Faktor: S1

MATERIALIEN:

- Ansauggehäuse: Technopolymer
- Dichtungen: NBR/EPDM/FPM
- Gleitringdichtung: Aluminiumoxid-Graphit
- Laufrad: Technopolymer
- Motorgehäuse: Aluminium
- Pumpenachse: AISI 431
- Pumpengehäuse: Technopolymer
- Vorfilter: Technopolymer

HERSTELLUNGSEIGENSCHAFTEN:

- Ansaugdurchmesser: 50 mm
- Dichtheit mittels: Gleitringdichtung
- Laufraddurchmesser: 50mm
- Motorkühlung: Ventilator
- Typ der Anschlüsse: Klebemuffen
- Norm der Anschlüsse: DIN EN Norm

NUTZUNGSGRENZEN:

- Flüssigkeitstemperatur (°C): Max: 40
- Maximale Ansaugung (m): 4

Art.-Nr.	Typ	Leistung		Anschluss	Spannung	Fördermenge in m^3/h	Gewicht (kg)
		P1	P2				
0950524M	33 8M	0,45 kW	0,25 kW	50 mm	230 V	10,6	8,900
7004746	50 12M	0,65 kW	0,37 kW	50 mm	230 V	15,8	10,200
0950525M	100 15M	0,85 kW	0,75 kW	50 mm	230 V	17,6	10,900

*P1=Leistungsaufnahme
*P2=Leistungsabgabe

Die Angaben auf dieser Produktinformation entsprechen unseren neuesten Erkenntnissen und dienen der Beratung unserer Kunden.
Eine Verbindlichkeit kann daraus nicht hergeleitet werden. Wir übernehmen keine Haftung für Schäden aus unsachgemäßer Anwendung.

MAITEC Armaturen GmbH
Wirtschaftsparkstraße 3/4, 4482 Ennsdorf
Tel +43 (0) 7223 82 700, Fax +43 (0) 7223 82700-80
E-Mail info@maitec.at, www.maitec.at, www.maitec.ch

MAITEC Armaturen GmbH Deutschland
Grüntenstraße 4, 87789 Woringen
Tel. +49 (0) 8331 49843-0, Fax +49 (0) 8331 49843-15
E-Mail: info@maitec-armaturen.de, www.maitec-armaturen.de

www.maitec.com

SCHWIMMBADPUMPE

MASSZEICHNUNG:

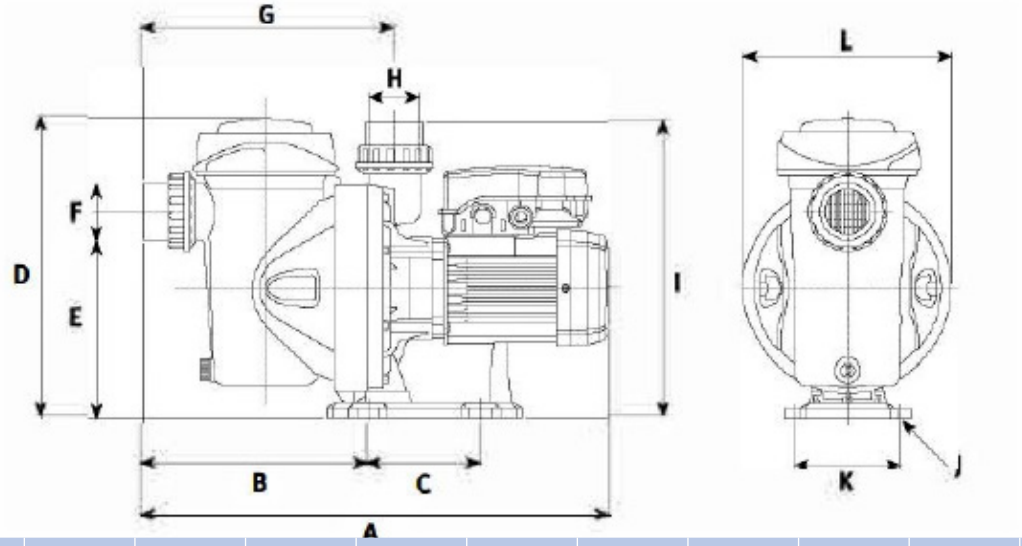

Art.-Nr.	A (mm)	B (mm)	C (mm)	D (mm)	E (mm)	F (Zoll)	G (mm)	H (Zoll)	I (mm)	J (Ø)	K (mm)	L (Ø)
0950524M	438,5	191,5	115	304	210	2 1/4“	221	2 1/4“	264	9	108	212
7004746	438,5	191,5	115	304	210	2 1/4“	221	2 1/4“	264	9	108	212
0950525M	438,5	191,5	115	304	210	2 1/4“	221	2 1/4“	264	9	108	212

KENNLINIE:

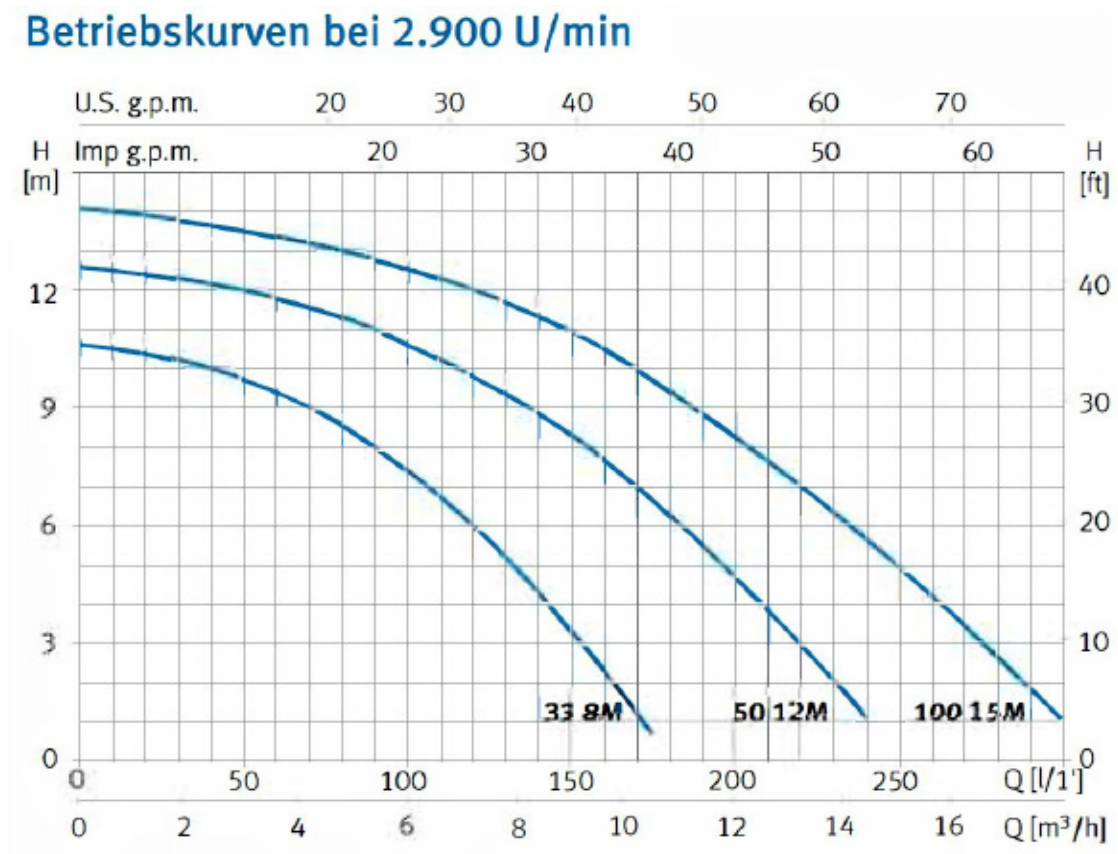

Die Angaben auf dieser Produktinformation entsprechen unseren neuesten Erkenntnissen und dienen der Beratung unserer Kunden.
Eine Verbindlichkeit kann daraus nicht hergeleitet werden. Wir übernehmen keine Haftung für Schäden aus unsachgemäßer Anwendung.

MAITEC Armaturen GmbH
Wirtschaftsparkstraße 3/4, 4482 Ennsdorf
Tel +43 (0) 7223 82 700, Fax +43 (0) 7223 82700-80
E-Mail info@maitec.at, www.maitec.at, www.maitec.ch

MAITEC Armaturen GmbH Deutschland
Grüntenstraße 4, 87789 Woringen
Tel. +49 (0) 8331 49843-0, Fax +49 (0) 8331 49843-15
E-Mail: info@maitec-armaturen.de, www.maitec-armaturen.de

www.maitec.com