ANBOHRSCHELLEN MIT GEWINDEN

PP ANBOHRSCHELLE 6 SCHRAUBEN, MIT VERSTÄRKUNGSRING

Kann als Nebenleitungsableitung von Hauptleitungen aus PE verwendet werden,PVC oder PP für Bewässerung, Hochdruckförderung von Wasser, chemische Lösungen und Schlämme.

EIGENSCHAFTEN:

- Das verwendete hochwertige Polypropylen-Material sorgt für Langlebigkeit dauerhafter Betrieb unter anspruchsvollen Anwendungen
- Ausgezeichnete Beständigkeit gegen die am häufigsten verwendeten Chemikalien für solche Anwendungen
- Geeignet für den Einsatz in Trinkwasserversorgungssystemen
- UV-Strahlung resistent
- Nitril-Dichtung für hervorragende Dichtleistung und chemische Resistenz

DRUCKANGABEN FÜR ANBOHRSCHELLEN MIT VERSTÄRKUNGSRING:

- 16 Bar bei 20°C für Ø 20 bis Ø 63 mm Anbohrschelle
- 16 Bar bei 20°C für Ø 75 bis Ø 110 mm Anbohrschelle
- (Ausnahme 12,5 bar für gewinde 1 1/4“ und darüber)

SCHRAUBEN & MUTTER:

Die Schrauben sind ein wesentlicher Teil der Anbohrschellen, den diese sind für die Rückhalteleistung verantwortlich. Die Schrauben und Mutter bestehen aus verzinktem Stahl, erhältlich in verschiedenen Durchmessern und Stärken.

DER KÖRPER:

Der Körper ist der Hauptbestandteil, dieser kann in verschiedenen Dimensionen und Konfigurationen hergestellt werden, um allen Anforderungen gerecht zu werden. Innen befindet sich ein kleiner Haken, dieser hält den O-Ring in Position und somit ist auch die Dichtheit stehts gegeben. Der Körper besteht aus hochleistungsfähigem Polypropylen-Copolymer PP-B

DER O-RING:

Der O-Ring stellt die Dichtheit zwischen der Anbohrschelle und dem eingesetzten Rohr sicher. Er ist reissfest und besteht aus EPDM und Nitrilkautschuk (NBR 70), um einer hohen Gebrauchstemperatur sowie Druck und Abrieb standzuhalten.

DER VERSTÄRKUNGSRING:

Der O-Ring stellt die Dichtheit zwischen der Anbohrschelle und dem eingesetzten Rohr sicher. Er ist reissfest und besteht aus EPDM und Nitrilkautschuk (NBR 70), um einer hohen Gebrauchstemperatur sowie Druck und Abrieb standzuhalten.

Die Angaben auf dieser Produktinformation entsprechen unseren neuesten Erkenntnissen und dienen der Beratung unserer Kunden.
Eine Verbindlichkeit kann daraus nicht hergeleitet werden. Wir übernehmen keine Haftung für Schäden aus unsachgemäßer Anwendung.

MAITEC Armaturen GmbH
Wirtschaftsparkstraße 3/4, 4482 Ennsdorf
Tel +43 (0) 7223 82 700, Fax +43 (0) 7223 82700-80
E-Mail info@maitec.at, www.maitec.at, www.maitec.ch

MAITEC Armaturen GmbH Deutschland
Grüntenstraße 4, 87789 Woringen
Tel. +49 (0) 8331 49843-0, Fax +49 (0) 8331 49843-15
E-Mail: info@maitec-armaturen.de, www.maitec-armaturen.de

www.maitec.com

ANBOHRSCHELLEN MIT GEWINDEN

Art.-Nr.	Dimension	Schrauben & Mutter	PN	Gewicht (gr)	VPE
0120742	125 mm x 3“	M8 X 65	6	913,4	20/1
0120738	140 mm x 1“	M8 X 65	6	836,2	24/1
0120739	140 mm x 1 1/4“	M8 X 65	6	845,6	24/1
0120740	140 mm x 1 1/2“	M8 X 65	6	843,6	24/1
0120741	140 mm x 2“	M8 X 65	6	720,3	24/1
0120630	160 mm x 3/4“	M8 X 65	6	799,6	24/1
0120631	160 mm x 1“	M8 X 65	6	788,6	24/1
0120632	160 mm x 1 1/4“	M8 X 65	6	783,6	24/1
0120633	160 mm x 1 1/2“	M8 X 65	6	797,6	24/1
0120634	160 mm x 2“	M8 X 65	6	676,7	24/1
0120635	160 mm x 3“	M8 X 65	6	1222,4	16/1
0120636	160 mm x 4“	M8 X 65	6	1264,0	16/1
0120641	200 mm x 1“	M10 X 80	6	1690,0	10/1
0120642	200 mm x 1 1/4“	M10 X 80	6	1709,0	10/1
0120643	200 mm x 1 1/2“	M10 X 80	6	1767,0	10/1
0120644	200 mm x 2“	M10 X 80	6	1706,0	10/1
0120645	200 mm x 3“	M10 X 80	6	1692,0	10/1
0120646	200 mm x 4“	M10 X 80	6	1768,4	10/1

Die Angaben auf dieser Produktinformation entsprechen unseren neuesten Erkenntnissen und dienen der Beratung unserer Kunden.
Eine Verbindlichkeit kann daraus nicht hergeleitet werden. Wir übernehmen keine Haftung für Schäden aus unsachgemäßer Anwendung.

MAITEC Armaturen GmbH
Wirtschaftsparkstraße 3/4, 4482 Ennsdorf
Tel +43 (0) 7223 82 700, Fax +43 (0) 7223 82700-80
E-Mail info@maitec.at, www.maitec.at, www.maitec.ch

MAITEC Armaturen GmbH Deutschland
Grüntenstraße 4, 87789 Woringen
Tel. +49 (0) 8331 49843-0, Fax +49 (0) 8331 49843-15
E-Mail: info@maitec-armaturen.de, www.maitec-armaturen.de

ANBOHRSCHELLEN MIT GEWINDEN

Art.-Nr.	Dimension	A	B	C	D	E	F	G	n
0120742	125 mm x 3“	174,0	184,0	136,0	56,0	215,5	125	3“	6
0120738	140 mm x 1“	190,0	184,0	131,0	56,0	203,5	140	1“	6
0120739	140 mm x 1 1/4“	190,0	185,0	132,0	56,0	207,0	140	1 1/4“	6
0120740	140 mm x 1 1/2“	190,0	185,0	132,0	56,0	206,0	140	1 1/2“	6
0120741	140 mm x 2“	190,0	196,0	131,0	56,0	228,0	140	2“	6
0120630	160 mm x 3/4“	208,0	192,0	137,0	59,0	207,0	160	3/4“	6
0120631	160 mm x 1“	208,0	192,0	137,0	59,0	208,5	160	1“	6
0120632	160 mm x 1 1/4“	208,0	193,0	136,0	59,0	208,5	160	1 1/4“	6
0120633	160 mm x 1 1/2“	208,0	196,0	137,0	59,0	216,5	160	1 1/2“	6
0120634	160 mm x 2“	208,0	204,0	137,0	59,0	233,5	160	2“	6
0120635	160 mm x 3“	213,0	215,0	153,0	59,0	255,5	160	3“	6
0120636	160 mm x 4“	213,0	215,0	153,0	59,0	255,5	160	4“	6
0120641	200 mm x 1“	270,5	257,0	174,0	70,0	275,0	200	1“	6
0120642	200 mm x 1 1/4“	270,5	255,0	174,0	70,0	271,0	200	1 1/4“	6
0120643	200 mm x 1 1/2“	270,5	268,0	173,0	70,0	-	200	1 1/2“	6
0120644	200 mm x 2“	270,5	268,0	173,0	70,0	298,0	200	2“	6
0120645	200 mm x 3“	270,5	268,0	172,0	70,0	298,0	200	3“	6
0120646	200 mm x 4“	270,5	268,0	172,0	70,0	298,0	200	4“	6

Angaben in mm

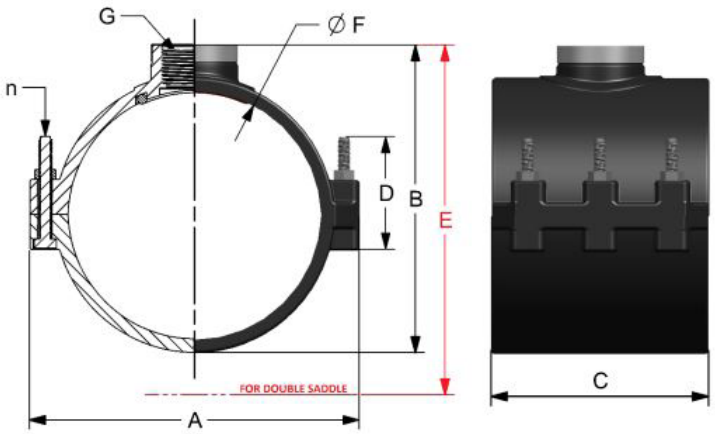

Die Angaben auf dieser Produktinformation entsprechen unseren neuesten Erkenntnissen und dienen der Beratung unserer Kunden.
Eine Verbindlichkeit kann daraus nicht hergeleitet werden. Wir übernehmen keine Haftung für Schäden aus unsachgemäßer Anwendung.

MAITEC Armaturen GmbH
Wirtschaftsparkstraße 3/4, 4482 Ennsdorf
Tel +43 (0) 7223 82 700, Fax +43 (0) 7223 82700-80
E-Mail info@maitec.at, www.maitec.at, www.maitec.ch

MAITEC Armaturen GmbH Deutschland
Grüntenstraße 4, 87789 Woringen
Tel. +49 (0) 8331 49843-0, Fax +49 (0) 8331 49843-15
E-Mail: info@maitec-armaturen.de, www.maitec-armaturen.de

www.maitec.com