IN - LITE

AUSSENSPOT SUB UNTERWASSERSCHEINWERFER

Der SUB 12V BLack Unterwasser-Spot wurde komplett überarbeitet. Jetzt ist auch der SUB im modernen In-lite-Design erhältlich. Der SUB 12V Black ist mit einer 3W (4,7 VA) LED-Lichtquelle ausgestattet. Dadurch ergibt sich eine Lichtleistung von 293 lm und einen vergrösserten Beleuchtungswinkel. Das macht den Lichteffekt unter und über Wasser noch beeindruckender. Die Kabellänge bei dieser Leuchte beträgt 10 meter.

EIGENSCHAFTEN:

- Der SUB ist stilvoll, robust und absolut korrisionsbeständig
- aus glasfaserverstärktem Nylon und eloxiertem Aluminium
- besonders leistungsstark mit einem breiten Lichtstrahl

TECHNISCHE DATEN:

Art.-Nr.	0640601M
Länge (mm)	150
Breite (mm)	150
Höhe (mm)	58
Durchmesser (mm)	64
Netzspannung	12 Volt
Leistung	3 Watt
Lichtquelle	LED
Beleuchtungsrichtung	Einstellbar
Farbtemperatur	3000 (Warmweiß)
CRI	92
IP-Klasse	68
Energielabel	F
Gewicht	1,45 kg
VPE	1

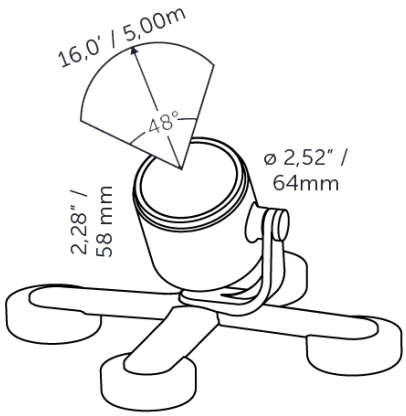

Die Angaben auf dieser Produktinformation entsprechen unseren neuesten Erkenntnissen und dienen der Beratung unserer Kunden.
Eine Verbindlichkeit kann daraus nicht hergeleitet werden. Wir übernehmen keine Haftung für Schäden aus unsachgemäßer Anwendung.

MAITEC Armaturen GmbH
Wirtschaftsparkstraße 3/4, 4482 Ennsdorf
Tel +43 (0) 7223 82 700, Fax +43 (0) 7223 82700-80
E-Mail info@maitec.at, www.maitec.at, www.maitec.ch

MAITEC Armaturen GmbH Deutschland
Grüntenstraße 4, 87789 Woringen
Tel. +49 (0) 8331 49843-0, Fax +49 (0) 8331 49843-15
E-Mail: info@maitec-armaturen.de, www.maitec-armaturen.de

www.maitec.com