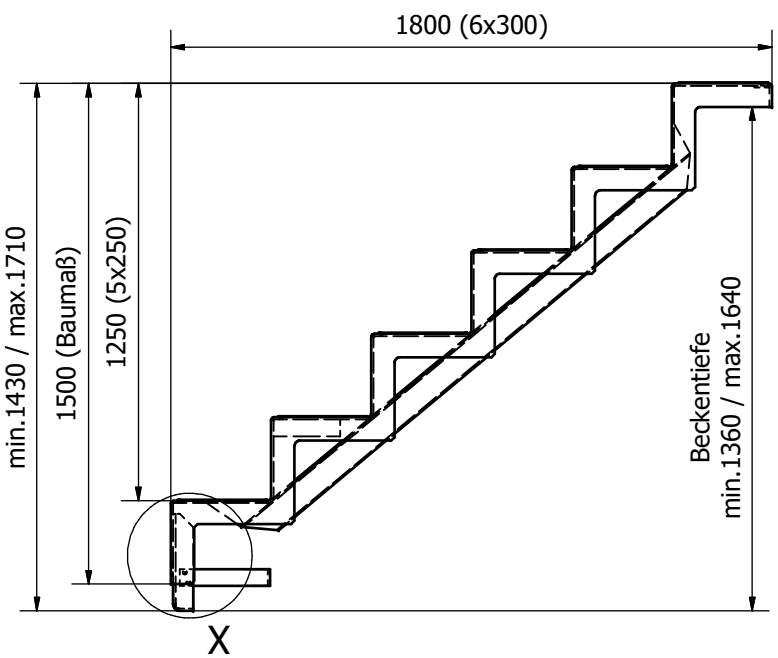

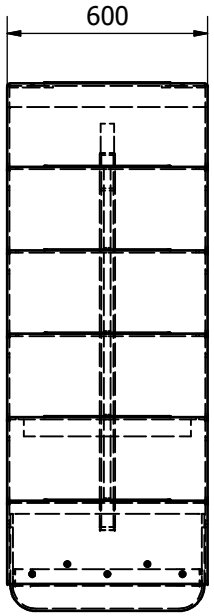

Eleganz 60 L

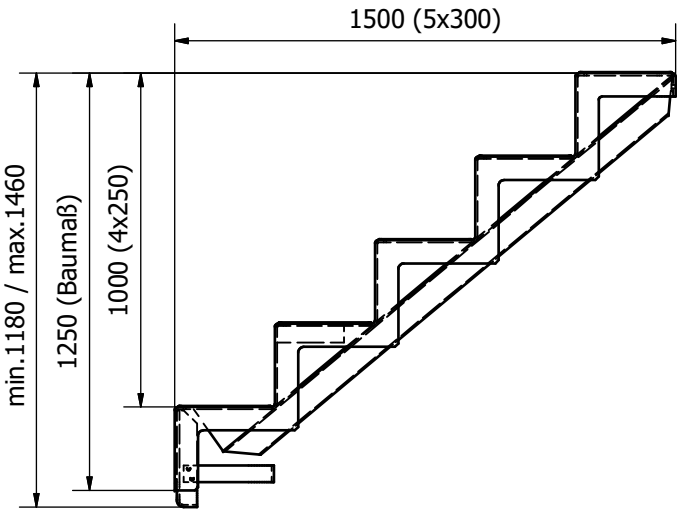

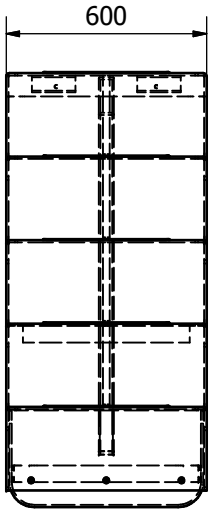

Eleganz 60 K

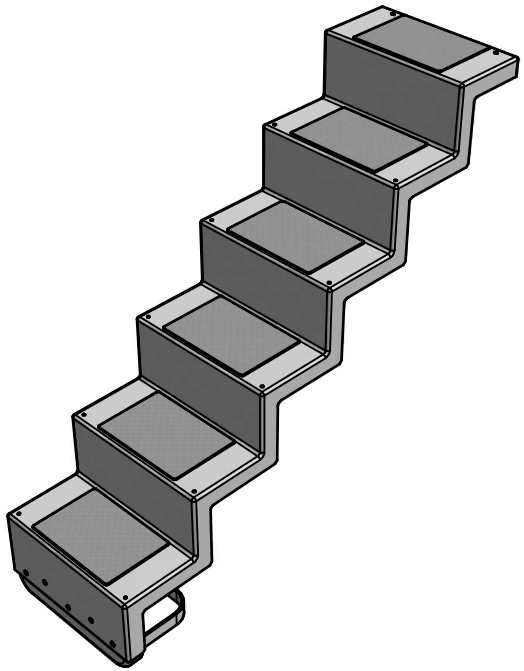

X (1 : 4)

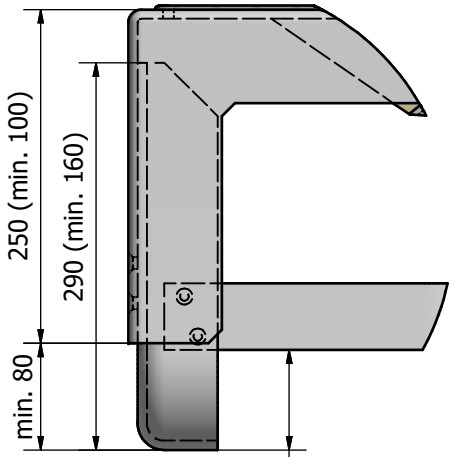

Höhe des Anfahrbügels individuell
nach Roboter-Typ montieren

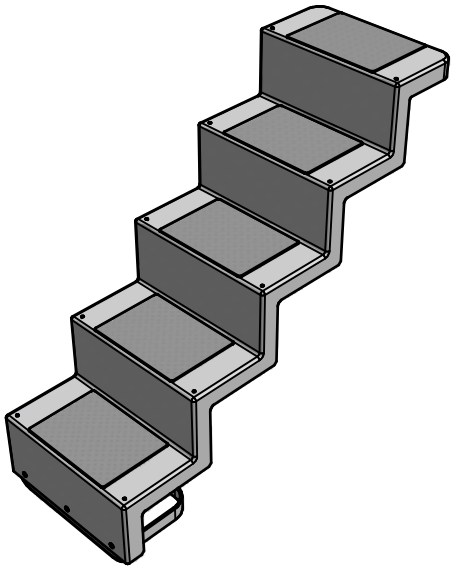

Zmena/Änder:	Dát. zmeny / Änderung Dat.	Podpis / Unterschrift	Index zmeny / Index Änder.	
Kreslil / Zeichner: M. Moravčík	Dátum / Datum: 9. 10. 2018		List/Seite: 1 / 1	Mierka/Maßstab: 1:16
REKU Composite-Pools & Elements	Názov/Name: Eleganz 60 K,L - Einbaumasse			
	Číslo výkresu/Zeichnung Nr.: TR-9-0045		Skladové číslo/Artik.Nr.: SK: DE: ...	
Názov a cesta k subonu: \\STORAGE\technic\INVENTOR\TR - schody\TR-9-0045_Eleganz 60 K,L - Einbaumasse.idw				