PVC T&Y-VERTEILERSTÜCKE

PVC-T-STÜCK 90°, KLEBEMUFFE X IG X KLEBEMUFFE, KONISCH

Der Das PVC-T-Stück 90° mit konischem Innengewinde und beidseitigen Klebemuffen ist eine hochwertige Verbindungslösung für PVC-Leitungen, speziell für den Einsatz in Systemen, die eine Verzweigung in einem 90°-Winkel erfordern. Ideal geeignet für Installationen in Pooltechnik, Bewässerung und anderen Wasserleitungssystemen.

EIGENSCHAFTEN:

- Betriebstemperatur 0–60 °C
- für Innen- und Aussenbereich einsetzbar
- UV-beständig (mechanisch)
- beständig gegen Säuren, Wasser, Salzwasser, Öle und Chlor
- für Druck- und Saugleitungen geeignet
- hohe Abriebfestigkeit

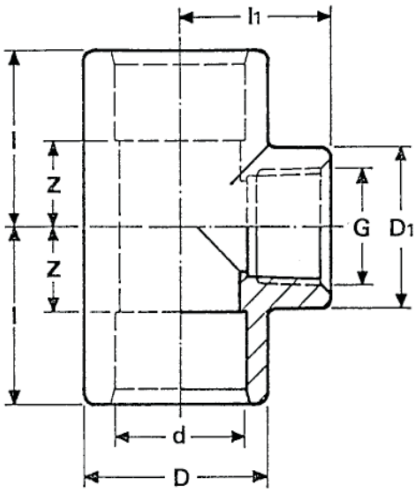

Art. Nr.	Dimension	PN	d	G	D	D1	l	l1	Z	VPE
0110360	20 x ½“ x 20 mm	10	20	½“	30	30	28	28	12	70
0100135	25 x ½“ x 25 mm	10	25	½“	37	30	33	28	15	50
0110361	25 x ¾“ x 25 mm	10	25	¾“	37	37	33	33	15	40
0100136	32 x ½“ x 32 mm	10	32	½“	42	30	39	35	17	30
0100137	32 x ¾“ x 32 mm	10	32	¾“	42	37	39	37	17	30
0110362	32 x 1“ x 32 mm	10	32	1“	42	45	39	39	17	30
0100138	40 x ½“ x 40 mm	10	40	½“	50	-	-	-	-	40
0100139	40 x ¾“ x 40 mm	10	40	¾“	50	-	-	-	-	40
0100140	40 x 1“ x 40 mm	10	40	1“	50	-	-	-	-	40
0110363	40 x 1 ¼“ x 40 mm	10	40	1 ¼“	53	53	45	45	23	20
0100141	50 x ½“ x 50 mm	10	50	½“	61	-	-	-	-	24
0100142	50 x ¾“ x 50 mm	10	50	¾“	61	-	-	-	-	24
0100143	50 x 1“ x 50 mm	10	50	1“	61	-	-	-	-	24
0100144	50 x 1 ¼“ x 50 mm	10	50	1 ¼“	61	-	-	-	-	24
0110364	50 x 1 ½“ x 50 mm	10	50	1 ½“	64	64	50	50	28	12
0100145	63 x ½“ x 63 mm	10	63	½“	76	-	-	-	-	15
0100146	63 x ¾“ x 63 mm	10	63	¾“	76	-	-	-	-	15
0100147	63 x 1“ x 63 mm	10	63	1“	76	-	-	-	-	15
0100149	63 x 1 ½“ x 63 mm	10	63	1 ½“	77	65	72	65	34	6

Technische Änderungen und Druckfehler vorbehalten. Sämtliche Abbildungen sind Symbolbilder.
Eine Verbindlichkeit kann daraus nicht hergeleitet werden. Wir übernehmen keine Haftung für Schäden aus unsachgemäßer Anwendung.

MAITEC Armaturen GmbH
Wirtschaftsparkstraße 3/4, 4482 Ennsdorf
Tel +43 (0) 7223 82 700, Fax +43 (0) 7223 82700-80
E-Mail info@maitec.at, www.maitec.at, www.maitec.ch

MAITEC Armaturen GmbH Deutschland
Grüntenstraße 4, 87789 Woringen
Tel. +49 (0) 8331 49843-0, Fax +49 (0) 8331 49843-15
E-Mail: info@maitec-armaturen.de, www.maitec-armaturen.de

www.maitec.com

PVC T&Y-VERTEILERSTÜCKE

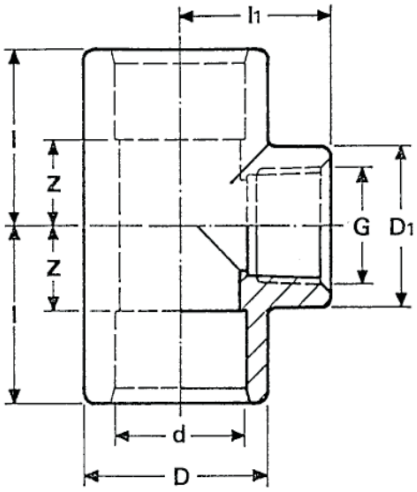

Art. Nr.	Dimension	PN	d	G	D	D1	l	l1	Z	VPE
0110365	63 x 2“ x 63 mm	10	63	2“	77	76	72	70	34	9
0100150	75 x 1“ x 75 mm	10	75	1“	90	-	-	-	-	6
0100151	75 x 1 ¼“ x 75 mm	10	75	1 ¼“	90	-	-	-	-	6
0100152	75 x 1 ½“ x 75 mm	10	75	1 ½“	92	65	84	75	40	3
0110366	75 x 2 ½“ x 75 mm	10	75	2 ½“	88,5	88,5	82	82	38	3
0100154	90 x 1 ¼“ x 90 mm	10	90	1 ¼“	108	-	-	-	-	3
0100155	90 x 1 ½“ x 90 mm	10	90	1 ½“	110	65	99	84	48	8
0100156	90 x 2“ x 90 mm	10	90	2“	108	-	-	-	-	3
0110398	90 x 3“ x 90 mm	10	90	3“	132	110	119	109	58	10
0110399	110 x 4“ x 110 mm	10	110	4“	132	132	119	119	58	4

Angaben in mm

Technische Änderungen und Druckfehler vorbehalten. Sämtliche Abbildungen sind Symbolbilder.
Eine Verbindlichkeit kann daraus nicht hergeleitet werden. Wir übernehmen keine Haftung für Schäden aus unsachgemäßer Anwendung.

MAITEC Armaturen GmbH
Wirtschaftsparkstraße 3/4, 4482 Ennsdorf
Tel +43 (0) 7223 82 700, Fax +43 (0) 7223 82700-80
E-Mail info@maitec.at, www.maitec.at, www.maitec.ch

MAITEC Armaturen GmbH Deutschland
Grüntenstraße 4, 87789 Woringen
Tel. +49 (0) 8331 49843-0, Fax +49 (0) 8331 49843-15
E-Mail: info@maitec-armaturen.de, www.maitec-armaturen.de

www.maitec.com